CPL Series

产品展示

规格

额定电流	120A	200A	300A
额定电压	1500V		
防护等级	IP67 对插防水 & IPXXB		
机械寿命	>100		
工作温度	-40℃~125℃		
接线工艺	压接		
接线范围	25mm²	50mm²	95mm²
接线直径	UL4218		

尺寸

插座开孔尺寸

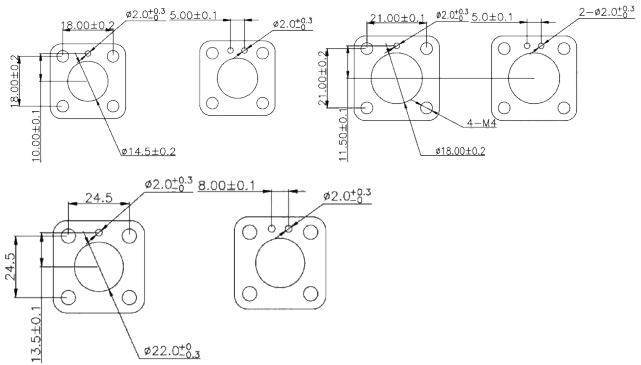
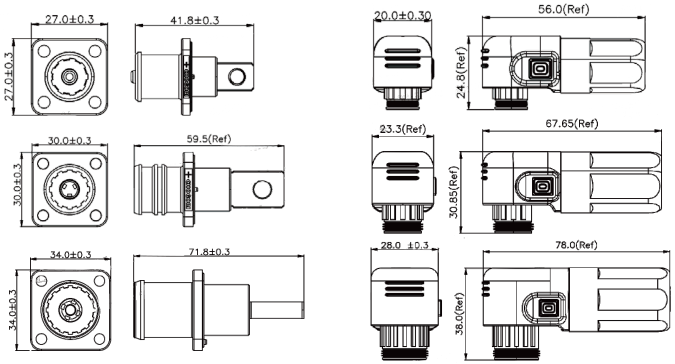
组装插座插头尺寸